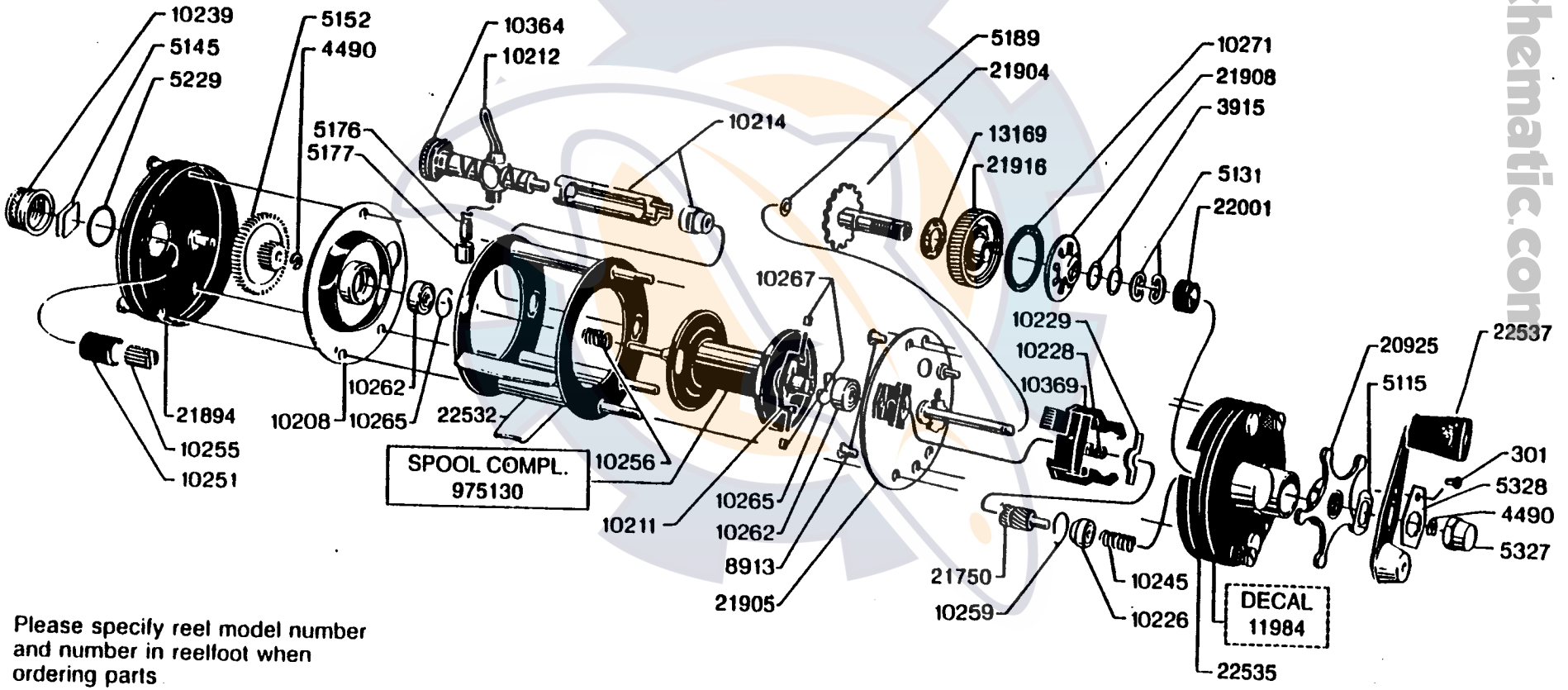

Please specify reel model number and number in reelfoot when ordering parts

Vid beställning av reservdelar bör alltid rulltyp och nummer-beteckning under rullfoten anges

Ambassadeur 2500 C I

01628A , 901685

04 00

34-11815-1

www.reelschematic.com